Kruhová příruba lisovaná (ČSN EN 12220)

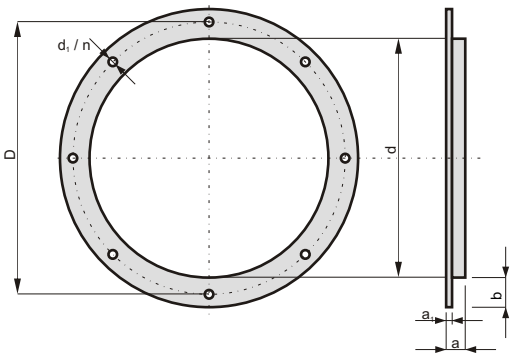

PLP 160

ZPŮSOB OBJEDNÁVANÍ / POPIS ZNAČENÍ:

- označení výrobku
- průměr příruby / potrubí

TECHNICKÝ POPIS:

Použití: Příruby jsou určeny ke spojení kruhových vzduchotechni - ckých rour, tvarovek, pružných připojení, klapek atd.

Materiál: pozinkovaný plech, tl. 1,5 mm; způsob výroby: lisováním, maximální **ø d** = 800 mm

Speciální provedení:
materiál: měď, ocel (na poptávku)
průměry **d** > 800 mm jsou vyráběny z ocelového L profilu nebo z pásové oceli žárově zinkovány

objednací číslo	popis	průměr d (mm)	průměr D (mm)	b (mm)	a (mm)	a_1 (mm)	otvory d_1 (mm)	otvory n (počet)	hmotnost (kg/ks)	povolená odchylka d (mm)
212.00008000	PLP 080	80	110	24	12	9	7	4	0,10	
212.00010000	PLP 100	100	130	26	12	7	7	4	0,11	
212.00011000	PLP 110	110	140	24	10	7	7	4	0,12	
212.00012500	PLP 125	125	155	26	17	7	7	8	0,15	+ 0,5
212.00014000	PLP 140	140	170	26	17	9	9	8	0,32	- 0,0
212.00015000	PLP 150	150	180	30	20	10	9	8	0,40	
212.00016000	PLP 160	160	195	32	18	10	9	8	0,42	
212.00018000	PLP 180	180	215	33	19	10	9	8	0,48	
212.00020000	PLP 200	200	235	33	21	10	9	8	0,54	
212.00022500	PLP 225	224	260	33	21	10	9	8	0,59	
212.00025000	PLP 250	250	285	31	21	10	9	8	0,64	
212.00028000	PLP 280	280	315	33	20	12	9	8	0,72	
212.00031500	PLP 315	315	350	35	24	11	9	12	0,84	
212.00035500	PLP 355	355	390	34	20	11	9	12	0,91	+ 1,0
212.00040000	PLP 400	400	445	43	24	9	9	12	1,22	- 0,0
212.00045000	PLP 450	450	495	43	23	11	9	12	1,40	
212.00050000	PLP 500	500	545	44	23	11	9	16	1,56	
212.00056000	PLP 560	560	605	44	31	10	12	16	1,87	
212.00063000	PLP 630	630	680	45	30	10	12	16	2,08	
212.00071000	PLP 710	710	760	45	30	12	12	20	2,40	
212.00080000	PLP 800	800	860	50	31	10	12	20	2,83	

KRUHOVÁ PŘÍRUBA LISOVANÁ

Značení:
PLP d

MATERIÁL PRO VÝROBU KRUHOVÉHO POTRUBÍ

PŘÍSLUŠENSTVÍ